COMPATEC®

MANUAL DE INSTALAÇÃO E OPERAÇÃO

Movimentador Eletrônico para Portão

Comando para movimentador de portão

RQC09ST

Produtos: BI12 | BI13 | BTI12

DV13 | D13A | DC13 | DC13A | DC12A

COMPATEC®

Índice

1- Apresentação 3
2- Características Téc. gerais do Mov. eletrônico..... 6
2.1- Mov. Basculante 6
2.2- Mov. Deslizante 6
3- Princípio funcionamento do Movimentador 7
3.1- Cordão de alimentação 7
3.2- Aterramento..... 7
4- Visão geral dos Movimentadores 8
4.1- Basculantes..... 8
4.2- Deslizantes..... 8
5- Mov. eletrônico p/ portão com sistema Basculante..... 9
5.1- Procedimento de instalação Mov. Basculante.....10
5.2- Procedimento de liberação Manual do Basculante.....11
6- Vista explodida Mov. Basculante 12
7- Lista de material Mov. Basculante.....13
8- Vista do Mov. Basculante com sensor de barreira.....14
9- Mov. eletrônico p/ portão com Sistema Deslizante.....16
9.1- Procedimento de instalação do Mov. Deslizante.....16
9.2- Procedimento de liberação do Manual Mov.Deslizante....18
9.3- Funcionamento e operação do equipamento.....18
10- Vista explodida do Mov. Deslizante.....20
11- Lista de material de Mov. Deslizante.....21
12- Sensor de barreira 22
12.1- Dimensões.....22
12.2- Princípio funcionamento 22
12.3- Alinhamento..... 22
12.4- Precauções..... 22
13- RQC09ST..... 24
13.1- Conhecendo o seu comando RQC09ST.....24
13.2- Como resetar memória 25
13.3- Como codificar um novo controle..... 25
13.4- Minuteira.....25
13.5- Tempo X 2 (dobrar tempos)..... 25
13.6- Seleção Fim de curso (NA ou NF)..... 25
13.7- Botoeira Abertura.....25
13.8- Fotocélula..... 26
13.9- Programar o tempo de percurso.....26
13.10- Força (Embreagem).....26
13.11- Rampa (velocidade final de percurso) 26
13.12- Configurar o fechamento automático.....27
14- Diagrama de Ligação.....28
15- Termo de Garantia 29

COMPATEC®

Movimentador Eletrônico para Portão

Comando para movimentador de portão

RQC09ST

1. Apresentação

Obrigado por ter adquirido o Movimentador Eletrônico para portão da COMPATEC. Acompanha o comando para portão RQC09ST .

Introdução:

Os movimentadores eletrônicos para portão são equipamentos projetados para automatizar o portão, afim de proporcionar mais tranquilidade as pessoas, pois permitem que um portão seja aberto a distância, sem a necessidade de contato manual. Com um simples toque no controle o portão se abre e basta outro toque para o portão fechar (depois de totalmente aberto).
Torna-se obrigatório o uso de sensor de barreira para proteção.
O movimentador de portão eletrônico foi desenvolvido atendendo à normas IEC 60335-2-103 e IEC 60335-2-95, tanto para certificação de qualidade quanto para requisitos técnicos.

Antes de qualquer manuseio com o Movimentador Eletrônico para Portão, leia atentamente as informações contidas neste manual, onde apresenta todos os componentes necessários para o pleno funcionamento do sistema e uma instalação segura.

ATENÇÃO

Para maior segurança durante a utilização é obrigatório a instalação de fotocélulas.

ATENÇÃO

Este equipamento é de uso exclusivo para automação de portões.

ATENÇÃO

Este aparelho não se destina à utilização por pessoas (inclusive crianças) com capacidades físicas ou mentais reduzidas , ou por pessoas com falta de experiência e conhecimento, a menos que tenham recebido instruções à utilização do aparelho ou esteja sob supervisão de uma pessoa responsável pela sua segurança. Recomenda-se que as crianças sejam vigiadas para assegurar que elas não estejam brincando com o aparelho.

ATENÇÃO: Para a manutenção do equipamento é obrigatório o uso de peças originais. Caso as peças trocadas não sejam originais a empresa não se responsabiliza pelos danos ou acidentes isentando-se de todos os problemas gerados.

ATENÇÃO: Verifique sempre o estado das etiquetas coladas ao produto. Caso, o adesivo se danifique ou se torne ilegível, adquira outro em um representante Compatec.

CHECAR SE O RANGE DE TEMPERATURA DO APARELHO É ADEQUADO AO LOCAL AONDE O APARELHO VAI SER INSTALADO.

AVISOS IMPORTANTES:

- Siga todas as instruções. A instalação incorreta pode ocasionar ferimentos graves.
- Antes de instalar o movimentador, verifique se o mesmo encontra-se em bom estado mecânico, corretamente equilibrado e abrindo e fechando corretamente.
- O movimentador não pode ser utilizado com uma parte orientada incorporando uma porta integrada (a menos que o movimentador não seja operado com a porta aberta).
- Examinar com frequência a instalação, em particular, verifique cabos, molas e suportes para sinais de desgaste, danos ou desequilíbrio. Não utilize se o reparo ou ajuste for necessário, uma vez que uma falha na isolação ou uma porta equilibrada incorretamente pode causar ferimentos;
- A ativação manual pode causar movimentação descontrolada de parte do movimentador devido à falhas mecânicas ou desbalanceamentos.
- Tome cuidado quando liberar a porta manualmente, pois uma porta aberta pode cair rapidamente devido a molas fracas ou quebradas ou ainda desbalanceadas.
- A cada mês verifique que o movimentador reverte quando a porta contatar um objeto de 40 mm de altura colocado no chão. Ajuste, se necessário, e verifique uma vez que um ajuste incorreto pode representar um perigo.
- Porta automática - a porta poderá operar inesperadamente, portanto não permita que nada fique no caminho da porta.
- Siga todas as instruções, uma vez que a instalação incorreta do equipamento pode causar sérias lesões.
- Antes da instalação do movimentador, verifique que a parte movimentada está em boa condição mecânica, corretamente balanceada e abre e fecha adequadamente.
- O movimentador não pode ser usado em uma parte movimentada que incorpore algum tipo de porta suplementar, a menos que o movimentador não possa ser operado se esta porta suplementar estiver aberta.
- Instale o membro de atuação de liberação manual a uma altura inferior a 1,8 metros.
- Fixe permanentemente o aviso relativo à liberação manual próximo ao elemento de atuação da liberação manual. Sugestão: Colocar uma etiqueta no braço de liberação manual.
- Após a instalação assegure-se de que o mecanismo é adequadamente ajustado e que o movimentador reverte seu movimento quando o portão contata um objeto a 40 mm de altura colocado no chão.
- Após a instalação assegure-se que partes do portão não estendem-se até caminhos públicos ou ruas.
- Após a instalação, garantir que o mecanismo seja ajustado adequadamente e que o sistema de proteção e qualquer liberação manual funcionem corretamente.

Ferramentas para instalação e Manutenção do Equipamento

Chave Fixa - Chave Allen - Máquina de Solda - Arco de Serra - Trena - Chave de Fenda- Chave Phillips - Alicate universal - Alicate de Corte - lixadeira - Esquadro - Nível.

Temperatura de trabalho

Antes da instalação verifique se a faixa de temperatura do movimentador é adequada para a localização..

Manutenção / Recomendações da Alimentação Elétrica

ATENÇÃO

Para a manutenção desligue o equipamento da alimentação Elétrica.

Para uma manutenção eficaz será necessário que a instalação seja realizada por um profissional qualificado.
Revisar frequentemente a instalação, os cabos, as molas e as partes que se movem em geral; verificando se existem sinais de desgastes, danos ou está sem balanceamento.
Ao ser constatada a necessidade de reparos ou ajustes, o portão não deve ser utilizado até que seja realizada a manutenção para evitar acidentes.

ATENÇÃO

Não utilizar o equipamento sem a carenagem de proteção.

Não permita que crianças manuseiem o controle remoto; mantenha o controle remoto fora do alcance das crianças.
Tenha cuidado com o portão em movimento e mantenha as pessoas longe até que o equipamento tenha concluído todo o seu percurso.
Para obter maior segurança é obrigatório o uso do conjunto de fotocélulas que acompanha o KIT de Instalação.

SE O CORDÃO DE ALIMENTAÇÃO ESTÁ DANIFICADO, ELE DEVE SER SUBSTITUÍDO PELO FABRICANTE AUTORIZADO OU PESSOA QUALIFICADA, A FIM DE EVITAR RISCOS.

ATENÇÃO: Guarde o Manual para futuras consultas.

COMPATEC®

2.Características técnicas gerais do movimentador eletrônico:

2.1- *BASCULANTES*

	BI12	BI13	BTI10
APLICAÇÃO			
MOTOR POTÊNCIA (CV/W)	1/2CV MONOFÁSICO VENTILADO / 367W	1/3CV ALTO FLUXO / 244W	1CV TRIFÁSICO VENTILADO / 735W
TENSÃO DE ALIMENTAÇÃO	220V	220V/50HZ	220V
REDUÇÃO	1:40	1:25	1:40
ELETRÔNICA	RQC08ST	RQC08ST	RQC08ST
FIM DE CURSO	Mecânico	Mecânico	Mecânico
CICLOS CONTÍNUOS	40	60	40
M² PORTÃO	24	18	36
TEMPO DE ABERTURA "S" (1,5m)	18	14	18
PESO	800Kg a 1T	600Kg a 800kG	2T
DIMENSÕES	C=47cm. L=31cm. A=18cm.	C=32cm. L=24cm. A=16cm.	C=46cm. L=41cm. A=18cm.

APLICAÇÃO: Semi-industrial | Industrial

2.2- *DESLIZANTES*

	DV13	D13A	DC13	DC13A	DC12A
APLICAÇÃO					
MOTOR POTÊNCIA (CV/W)	1/3VT|244W	1/3AF|244W	1/3VT|244W	1/3AF|244W	1/2AF|367W
TENSÃO DE ALIMENTAÇÃO	220V	220V	220V	220V	220V
FREQUÊNCIA	60Hz	50Hz	60Hz	50Hz	50Hz
REDUÇÃO	1:25	1:25	1:25	1:25	1:25
ACOPLAMENTO	Polia/Correia	Polia/Correia	Polia/Correia	Polia/Correia	Polia/Correia
ELETRÔNICA	RQC09ST	RQC09ST	RQC09ST	RQC09ST	RQC09ST
FIM DE CURSO	Microchave	Microchave	Microchave	Microchave	Microchave
CICLOS HORA	60	60	80	60	80
COMP. MÁXIMO PORTÃO	4	4	10	8	10
TEMPO DE ABERTURA	12	7	16	14	14
SISTEMA MOV./TRAC.	Cremalheira/M4	Cremalheira/M6	Corrente RC40	Corrente RC40	Corrente RC40
PESO (Kg)	500Kg a 600Kg	600kG a 800Kg	600kG a 800Kg	600Kg a 800Kg	800Kg a 1T
DIMENSÕES P= L= A=	22 x 27 x 27	22 x 27,5 x 29	22 x 27,5 x 27,5	22 x 27,5 x 29	22 x 27,5 x 29

APLICAÇÃO: Condomínio | Semi-industrial | Industrial

*A velocidade de abertura/fechamento, rampa e força poderão variar de acordo com o tamanho, peso, construção e estado do portão. Caso utilize Placa Inversora VEX, o tempos dobram.

** Para portões basculante com largura maior que 3m, é aconselhado o uso de Calhas Tracionadas para uma melhor estabilidade do portão.

OBS. Todas as medidas na tabela são referenciais podendo variar de acordo com a qualidade, manutenção, material e tempo de vida de cada portão.

3. Princípio de funcionamento do movimentador:

O movimentador eletrônico para portão é constituído por quatro partes, sendo uma parte estrutural caixa plástica de polímero com material anti-chama, parte elétrica (cordão de alimentação, condutores de conexão, comando eletrônico, motor...), parte mecânica (polia, redutor...) e controle remoto, responsável pelo acionamento da mesma. Cada parte possui funções específicas, sendo que a parte estrutural confere a rigidez, proteção às demais partes e o acabamento ao produto. A parte elétrica por sua vez permite o acionamento do equipamento.

Movimentadores Eletrônicos para portão são classificados como Classe I (*), possuem um cordão de alimentação de 50cm de extensão. O funcionamento do aparelho se dá através da conexão do cordão de alimentação à rede elétrica e do acionamento através de controle remoto, podendo ser acionador através de entrada botoeira, que assume a mesma função do controle remoto.

3.1- Cordão de alimentação:

O cordão de alimentação é construído em 3 cores:

Fase -> Marrom - Azul - Neutro | Verde -> terra.

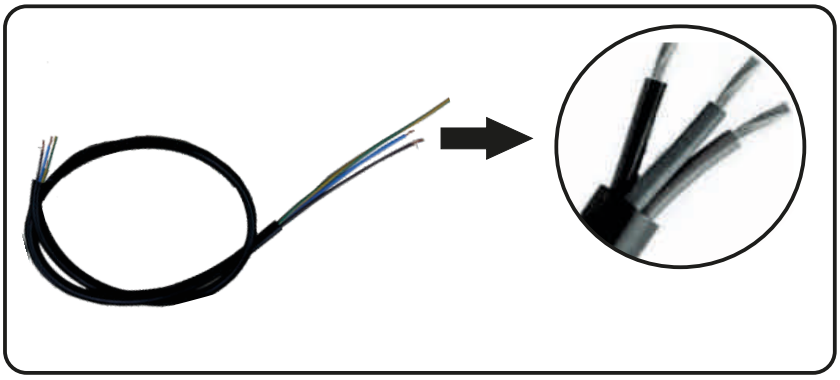

3.2- Aterramento:

É obrigatório o uso de aterramento no movimentador de portão.

(*) Aparelho Classe 1:
Aparelho no qual a proteção contra choque elétrico não é assegurada somente por isolação básica, mas inclui uma precaução adicional de segurança de modo que as partes acessíveis condutivas são ligadas ao condutor de aterramento da fiação fixa da instalação de tal maneira que essas partes acessíveis não possam tornar-se vivas no caso de uma falha da isolação básica.
NOTA: Esta prescrição inclui a previsão de um condutor de aterramento no cordão de alimentação.

4. Visão Geral dos movimentadores:

4.1- Família BCC (Basculante):

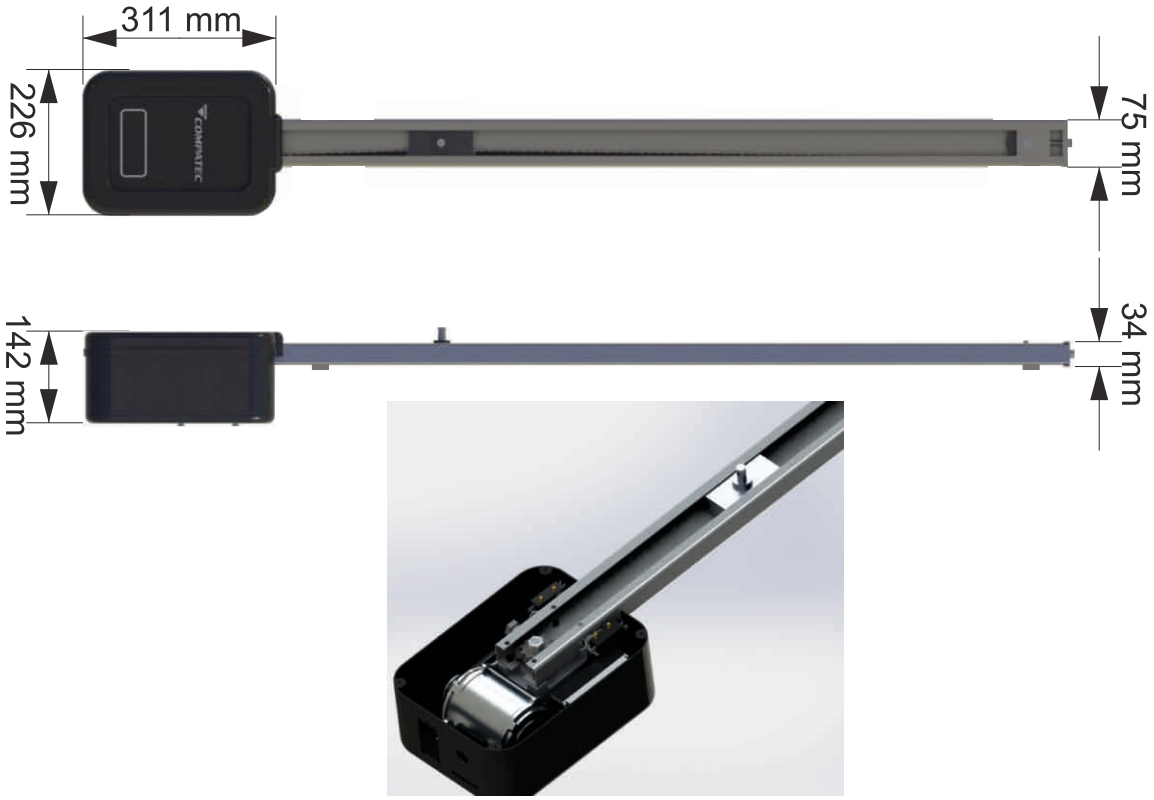

4.2- Família DCC (Deslizante):

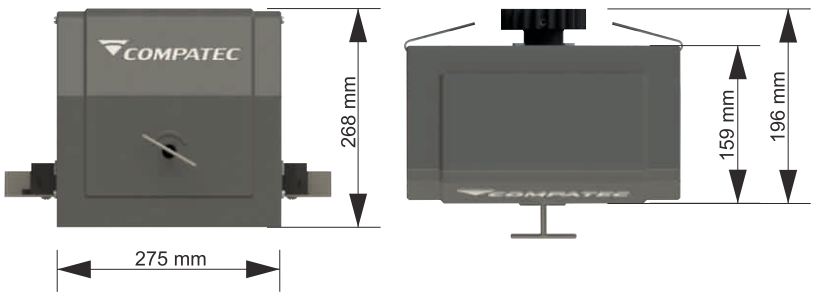

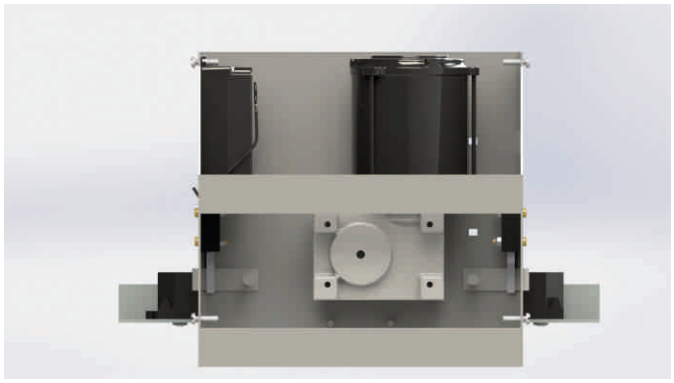

5. Movimentador eletrônico para portão com sistema basculante:

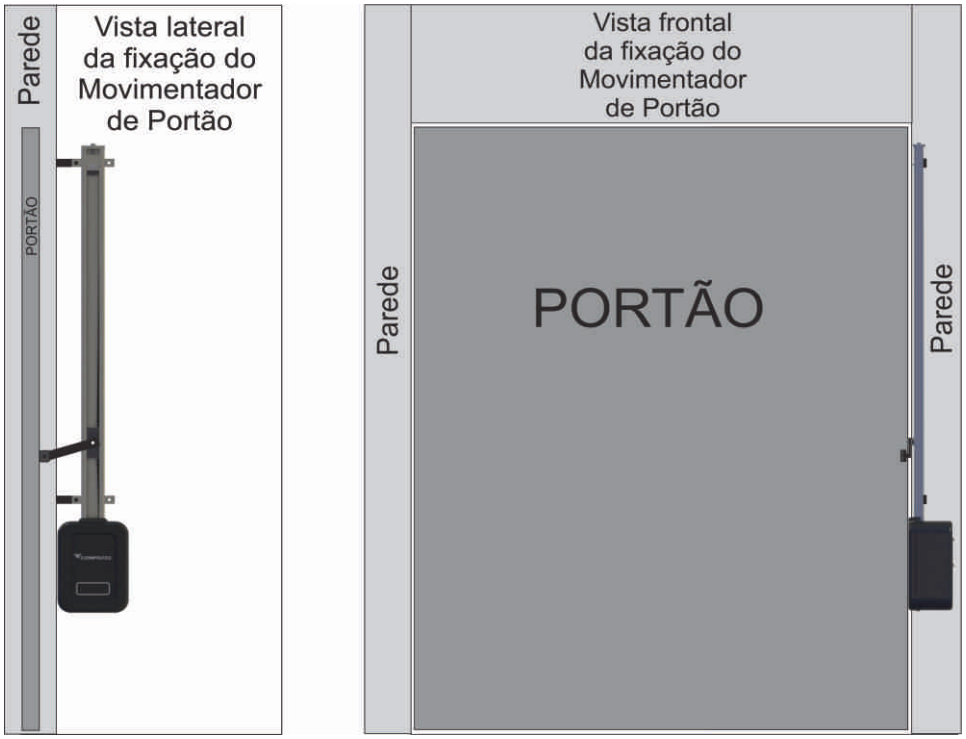

Figura 1: vistas da instalação do movimentador com sistemas basculante.

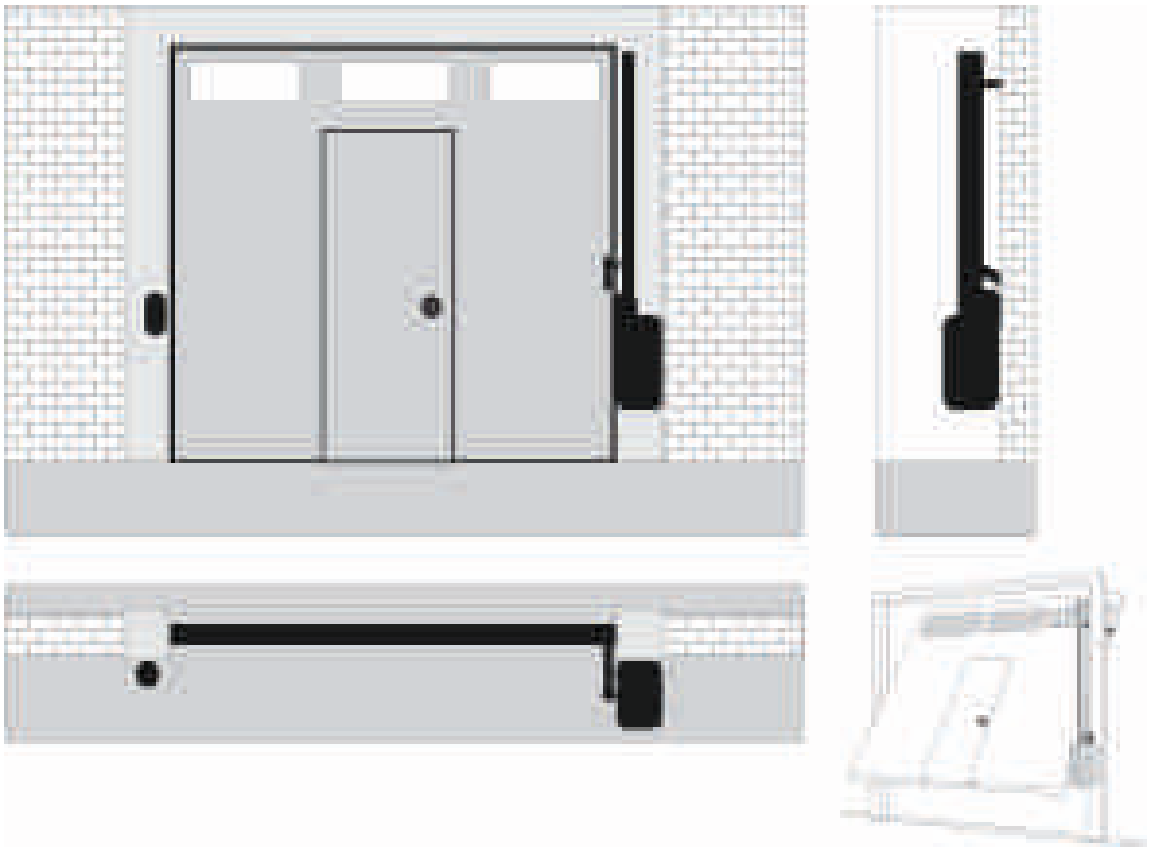

Figura 2: vistas da instalação do movimentador com sistemas basculante.

5.1 -Procedimento de instalação do movimentador basculante:

Seguem abaixo, conforme as imagens explicativas, a sequência de como proceder a instalação do movimentador basculante:

Figura 3: Fixe o “Suporte 90º” na calha através de parafusos.

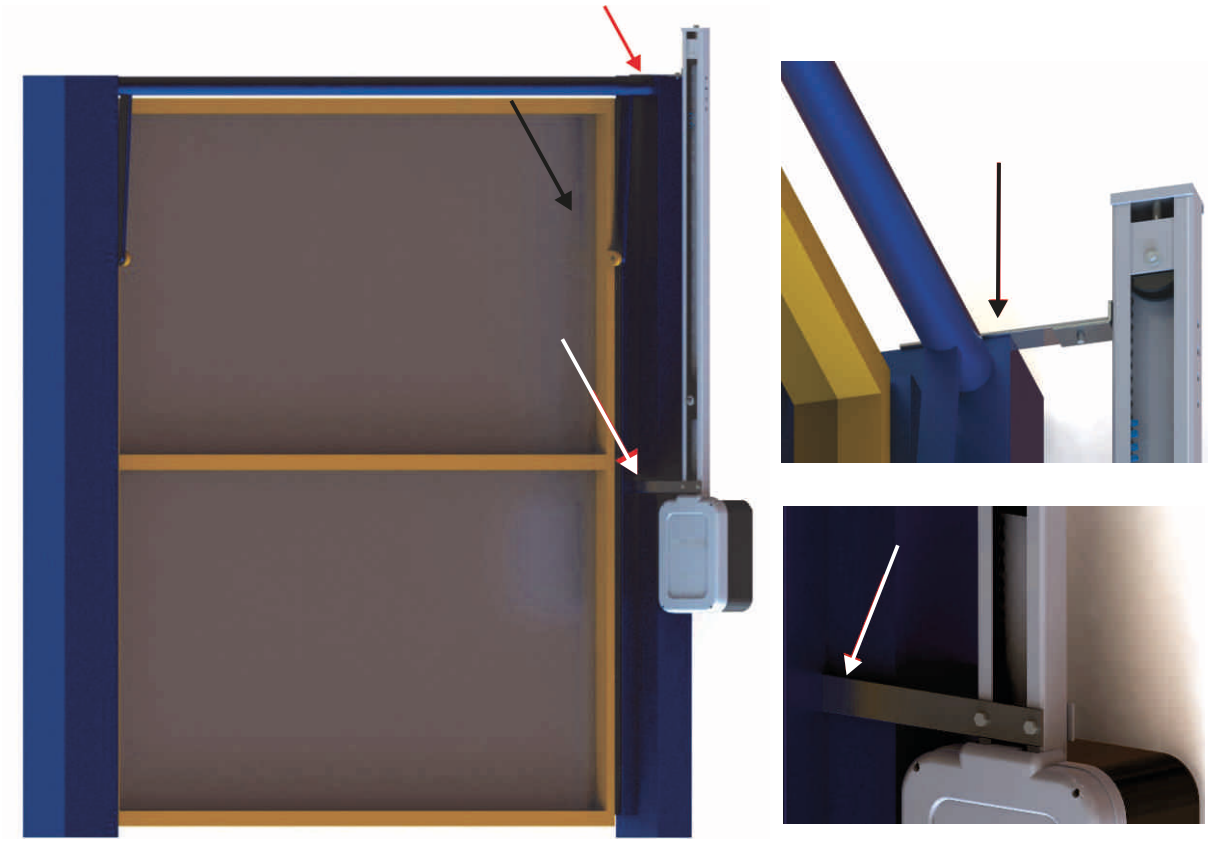

Figura 4 Após Fixados “Braço Reto Perfil” e “Suporte 90º” na calha, fixar com pontos de solda nos pontos indicados.

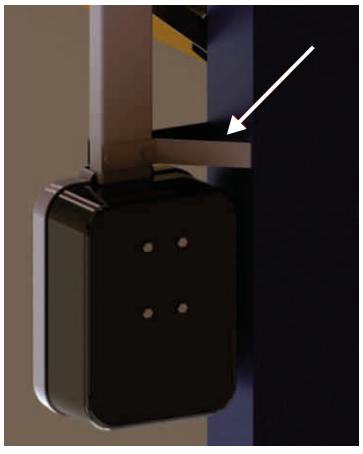

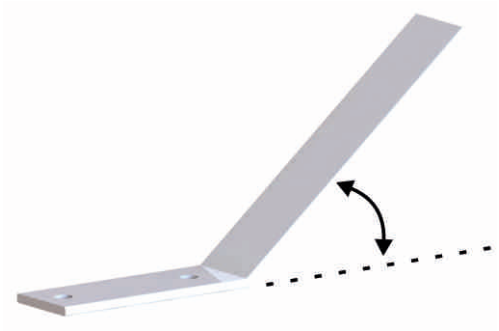

Figura 5: Fixar o “Suporte Dobrado” na calha através de parafusos e após fixar com ponto de solda no portão, para reforço de sustentação do movimentador.
Obs.: O “Suporte Dobrado” sai de fábrica reto e o cliente ajusta o ângulo de fixação conforme o portão.

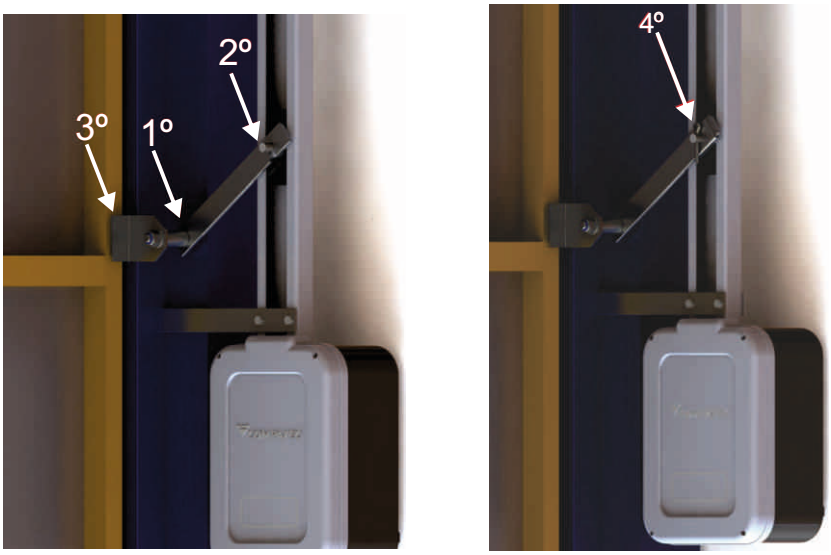

Figura 6: 1º Fixar com um pingo de solda o “Cavalete com Pino” no “Braço de Destravamento” o “Suporte Dobrado”. 2º Posicionar o “Braço de Destravamento” sobre o pino do “Fechamento da corrente”. 3º Com o portão todo fechado, fixar com pingo de solda o “Cavalete com Pino” na parte móvel do portão. 4º colocar o “Espelho do Braço” sobre o “Braço de Destravamento” e colocar o pino de “Travamento do espelho do Braço”.

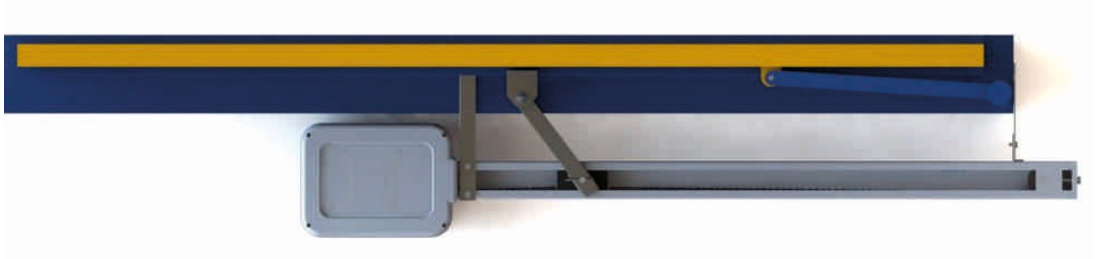

Figura 7: Vista Lateral Esquerda do Movimentador basculante fixado no portão, pronto para uso.

5.2- Procedimento de liberação manual do movimentador basculante:

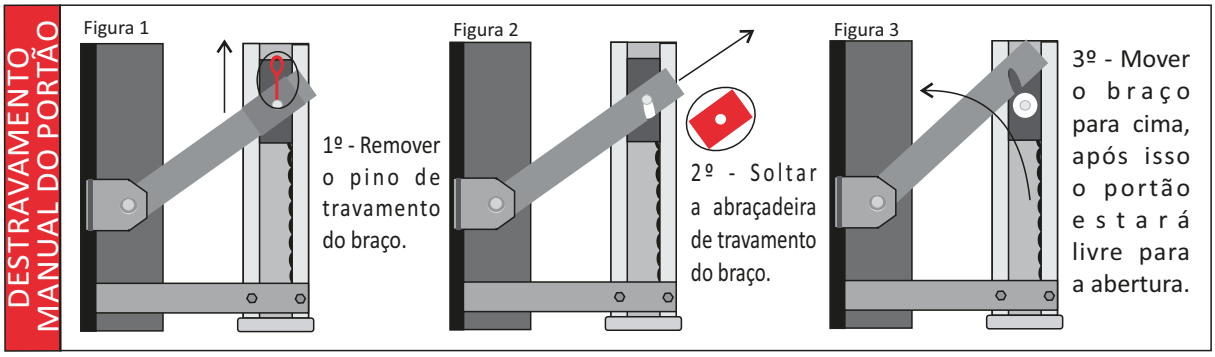

6.Vista explodida do movimentador basculante:

Figura 8: Visão explodida do Movimentador basculante.

7. Lista de material do movimentador basculante:

ÍTEM	DESCRIÇÃO	FORNECEDOR	CERTIFICADO?
1	CALHA	D'PORT	NÃO
2	ESTICADOR DE CORREIA COM RONDANA	D'PORT	NÃO
3	CORREIA DENTADA	D'PORT	SIM
4	FECHAMENTO DA CORREIA	D'PORT	NÃO
5	----------	------	-------
6	RODA DENTADA	D'PORT	NÃO
7	PORCA DE FIXAÇÃO DA RODA DENTADA	FUSOPAR	NÃO
8	PARAFUSOS DE FIXAÇÃO DA TAMPA DA CAIXA PLÁSTICA	FUSOPAR	NÃO
9	PARAFUSOS DE FIXAÇÃO DA CALHA NO REDUTOR	FUSOPAR	NÃO
10	CAPACITOR DE PARTIDA DE MOTOR	WEG	NÃO
11	REDUTOR	MKP	NÃO
12	MOTOR	WEG	NÃO
13	COMANDO ELETRÔNICO	COMPATEC	NÃO
14	SENSOR DE BARREIRA	COMPATEC	NÃO
15	ESTICADOR DE CORREIA FIXO	D'PORT	NÃO
16	PARAFUSOS DE FIXAÇÃO PARA O ESTICADOR DE CORREIA FIXO	FUSOPAR	NÃO
17	CORREIA LISA	D'PORT	NÃO
18	PARAFUSOS DE AJUSTE DO ESTICADOR DE CORREIA FIXO	FUSOPAR	NÃO
19	ARUELAS PARA OS PARAFUSOS DE AJUSTE DO ESTICADOR DE CORREIA FIXO	D'PORT	NÃO
20	CHAVE LIGA/DESLIGA GERAL	D'PORT	NÃO
21	SUPORTE DE FIXAÇÃO DAS CHAVES FIM-DE-CURSO	D'PORT	NÃO
22	PARAFUSOS DE FIXAÇÃO DO SUPORTE DE FIXAÇÃO DAS CHAVES FIM-DE-CURSO	FUSOPAR	NÃO
23	FUNDO DA CAIXA PLÁSTICA	D'PORT	NÃO
24	TAMPA DA CAIXA PLÁSTICA	D'PORT	NÃO
25	PARAFUSOS DE FIXAÇÃO DO REDUTOR NA FUNDO DA CAIXA PLÁSTICA	FUSOPAR	NÃO
26	CONTROLE REMOTO	COMPATEC	NÃO
27	CHICOTE DE ALIMENTAÇÃO DA REDE ELÉTRICA	THOR, JOBE	SIM
28	ADESIVO COM INFORMAÇÕES TÉCNICAS	RA SERIGRAFIA	NÃO
30	BRAÇO ESTAMPADO ¼'' X 1 ¼'' 250MM	D'PORT	NÃO
31	SUPORTE L 90º 20X50MM 1/8''	D´PORT	NÃO
32	SUPORTE RETO 190 MM 1/8'' X ¼''	D'PORT	NÃO
33	SUPORTE RETO 250MM 1/8''	D´PORT	NÃO
34	CHAPA CAVALETE 4.25MM	D'PORT	NÃO
35	PINO CAVALETE REDONDO TORREADO ¾' X 40MM	D´PORT	NÃO
36	GRAMPO FIM DE CURSO BASCULANTE CINZA	D'PORT	NÃO
37	ESPELHO BRAÇO CHAPA 1.95 ZINCADO 50X50MM	D´PORT	NÃO
38	CONTRAPINO ¼ '' X 1.1/2''	D'PORT	NÃO
39	ADESIVO ATENÇÃO MOVIMENTADOR	RA SERIGRAFIA	NÃO
40	ADESIVO DESTRAVAMENTO MANUAL BASC.	RA SERIGRAFIA	NÃO
41	ADESIVO ATERRAMENTO	RA SERIGRAFIA	NÃO
42	EMBALAGEM 18 PAP. OND. BASCULANTE	DHC	NÃO
44	PRENSA CABO PG7	OMEGA BRASIL	NÃO

8.Vistas do movimentador basculante com sensor de barreira:

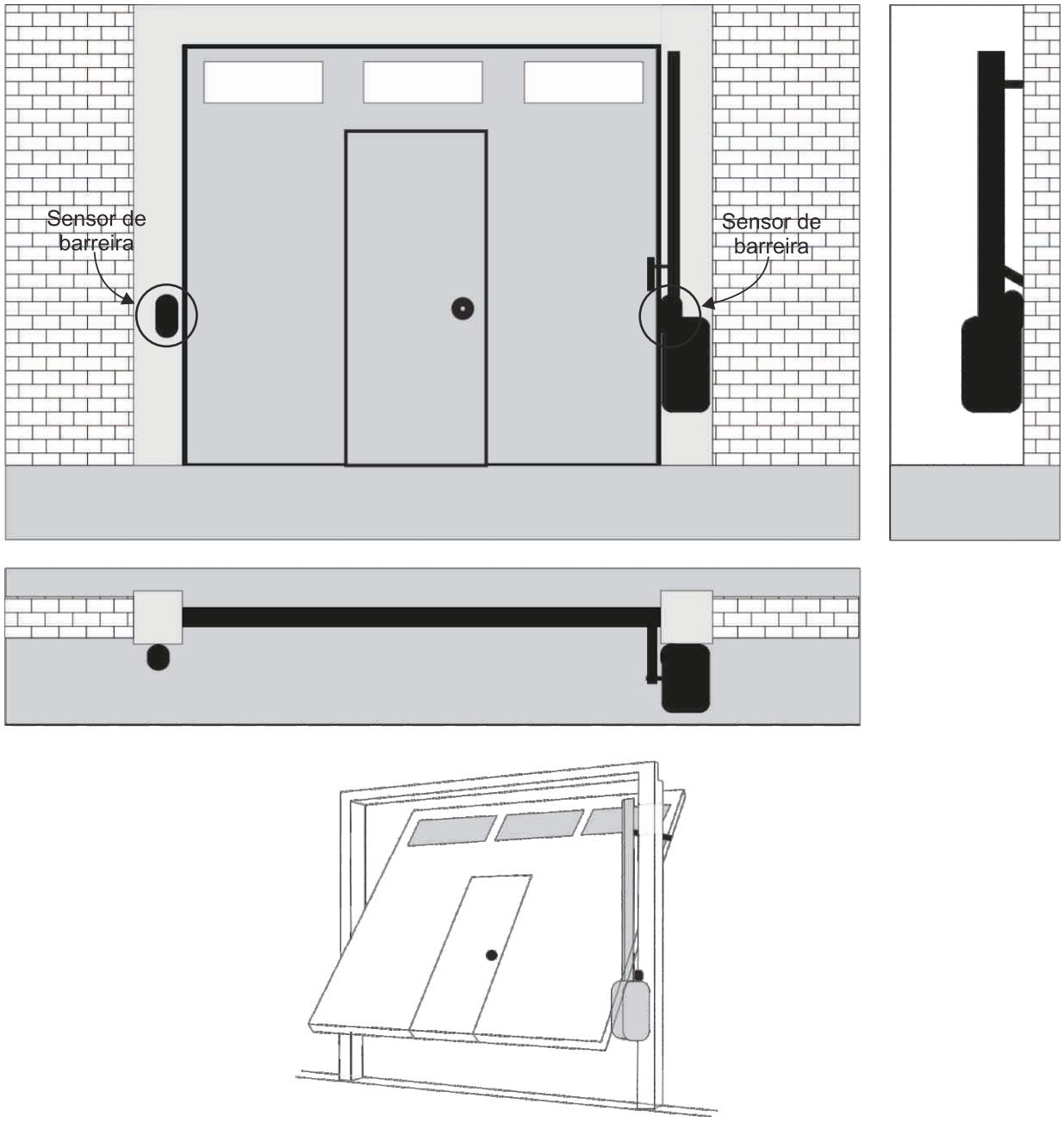

Figura 9: Vista Frontal do Movimentador deslizante fixado no portão, pronto para uso.

AVISOS IMPORTANTES MOVIMENTADOR BASCULANTE:

- Siga todas as instruções, uma vez que a instalação incorreta do equipamento pode causar sérias lesões.
- A ativação manual pode causar movimentação descontrolada de parte do movimentador devido a falhas mecânicas ou desbalanceamentos.
- Antes de instalar o movimentador, verifique se o mesmo encontra-se em bom estado mecânico, corretamente equilibrado e abrindo e fechando corretamente.
- Tome cuidado quando liberar a porta manualmente, pois uma porta aberta pode cair rapidamente devido a molas fracas ou quebradas ou ainda desbalanceadas.
- Após a instalação assegure-se de que o mecanismo é adequadamente ajustado e que o movimentador reverte seu movimento quando o portão contata um objeto a 40 mm de altura colocado no chão.
- A cada mês verifique que o movimentador reverte quando a porta contatar um objeto de 40 mm de altura colocado no chão. Ajuste, se necessário, e verifique uma vez que um ajuste incorreto pode representar um perigo.
- Porta automática poderá operar inesperadamente, portanto não permita que nada fique no caminho da porta.
- O movimentador não pode ser usado em uma parte movimentada que incorpore algum tipo de porta suplementar, a menos que o movimentador não possa ser operado se esta porta suplementar estiver aberta.
- Instale o membro de atuação de liberação manual a uma altura inferior a 1,8 metros.
- Fixe permanentemente o aviso relativo à liberação manual próximo ao elemento de atuação da liberação manual. Sugestão: Colocar uma etiqueta no braço de liberação manual.
- Após a instalação assegure-se que partes do portão não se estendem até caminhos públicos ou ruas.

Obs: Para detalhes técnicos consulte a tabela Movimentadores Basculante.
(pág. 6 - item 2.1)

9- Movimentador eletrônico para portão com sistema deslizante:

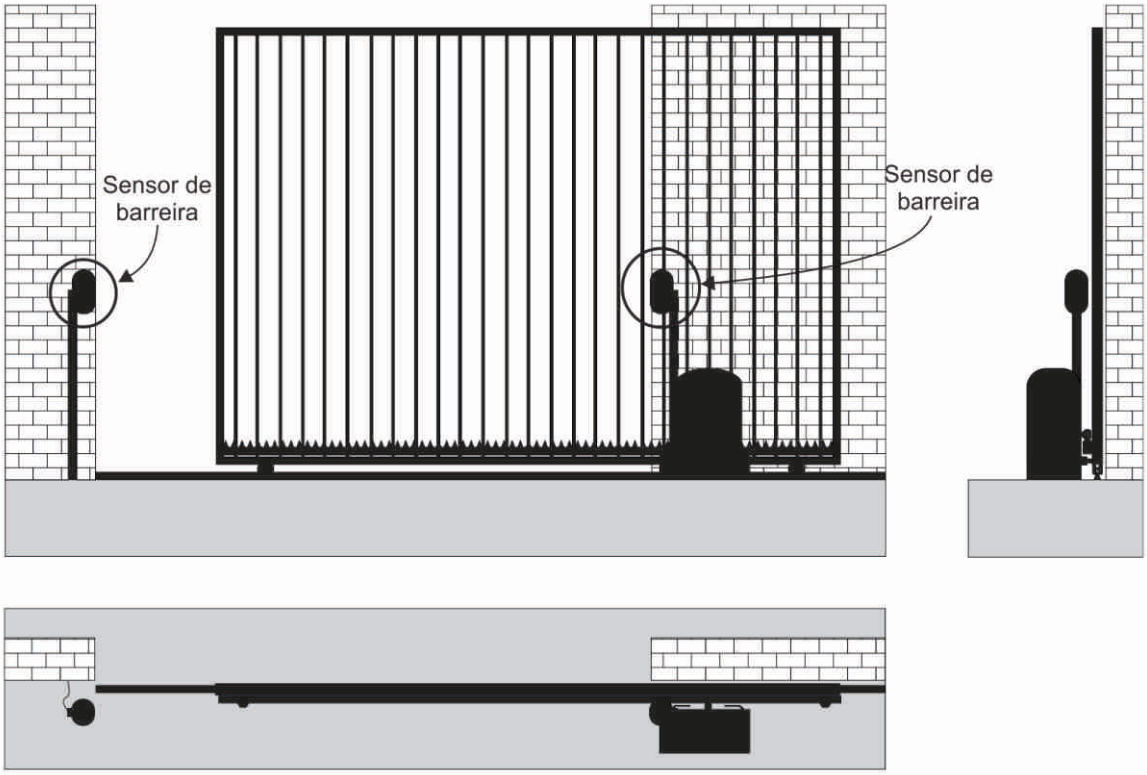

9.1- Procedimento de instalação do movimentador deslizante:

Seguem abaixo, conforme as imagens explicativas, a sequência de como proceder a instalação do movimentador deslizante:

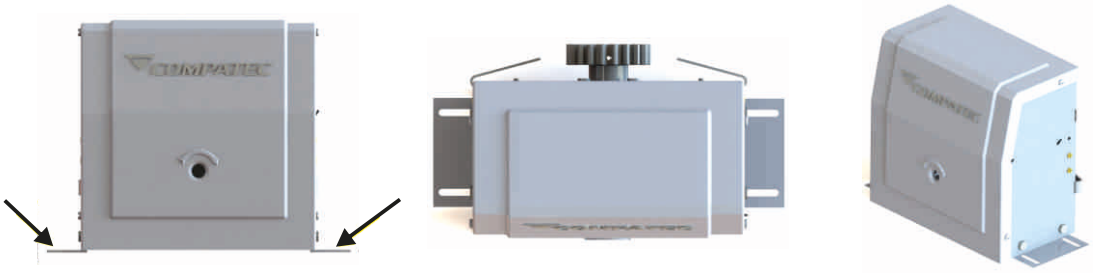

Figura 10: Fixar as base do Kit ao corpo do Movimentador Deslizante

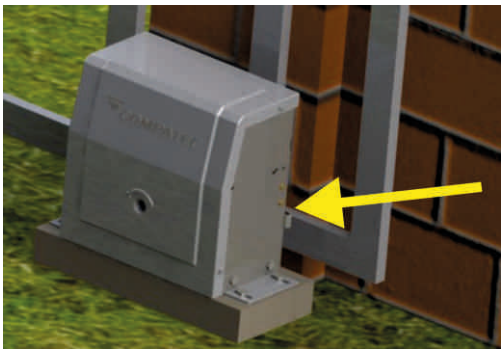

Figura 11: Fazer uma base de apoio no chão e fixar o movimentador neste local.

Figura 12: Fixar a cremalheira no portão, com um ponto de solda, observando que a engrenagem se encaixe na cremalheira, para que ocorra a movimentação do portão no momento que o movimentador for acionado.

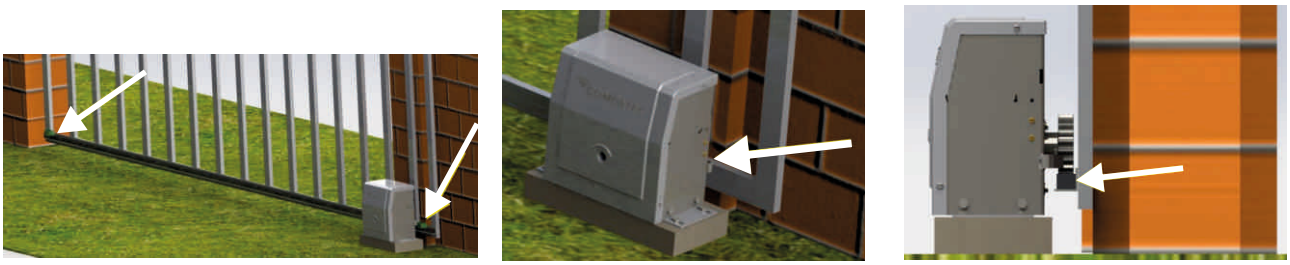

Figura 13: Fixar os batentes de final de curso nas duas extremidades da cremalheira.

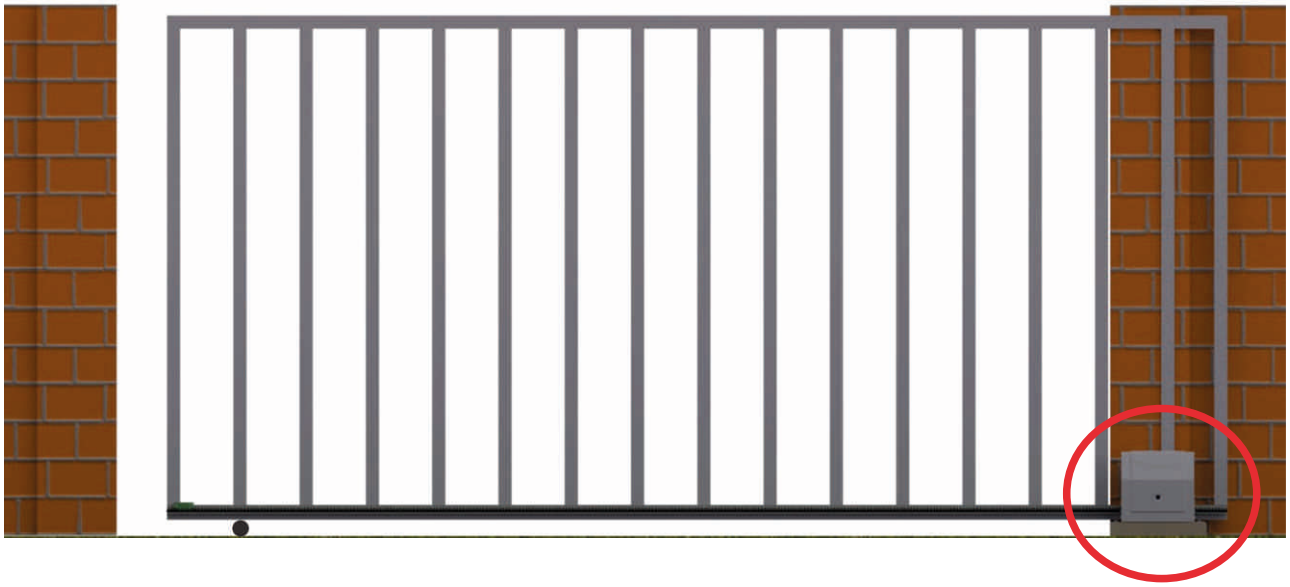

Figura 14: Vista Frontal do Movimentador deslizante fixado no portão, pronto para uso.

9.2- Procedimento de liberação manual do movimentador deslizante:

Figura 15: Procedimentos para destravamento manual do Movimentador Deslizante.

9.3 Funcionamento e operação do equipamento:

A operação basicamente ocorre pelo acionamento do controle remoto para acionar a abertura ou o fechamento do portão. Ao chegar no final do percurso do portão, é acionada uma micro-chave de final de percurso (uso obrigatório), no qual comunica ao comando para desligar o motor, ocasionando a parada do portão. Ao alimentar pela rede elétrica e ocorrer o primeiro acionamento do portão, é gravado o tempo de percurso tanto na abertura como no fechamento, este tempo de percurso trabalha em conjunto com as micro-chaves, se em alguma situação a micro-chave falhar, na final do tempo de percurso o portão para.
Em questão de proteção, foi desenvolvido duas formas:
No comando eletrônico RQC09ST, dispõe de um sistema de embreagem eletrônica regulável por Jumper, no qual fornece força suficiente para subida e descida do portão, mas se o portão, antes de chegar no final do percurso bater em algo que obstrua seu percurso, o portão para no momento em que ocorrer a obstrução e ao ocorrer a liberação do portão, ele volta novamente ao seu percurso normal, caso não tenha ocorrido o final da contagem de tempo do seu percurso.

Entrada para Sensor de Barreira Compatec no qual é composto por 2 peças (unidade transmissora e unidade receptora). Com ele é possível montar um sistema de barreira infravermelho para o monitoramento perimetral através de um feixe direcionável. Toda vez que o feixe for interrompido, acionará um contato interno (saída NF) compatível com o Comando RQC09ST. Enquanto o feixe não estiver sendo interrompido, um Led de Status indicará a continuidade do feixe, no momento que o feixe for interrompido o Led desligará. Se o portão estiver fechando e o feixe for interrompido, o portão reverte, abrindo novamente e permanecendo aberto, o portão só voltará a fechar no momento em que o feixe não esteja interrompido.

AVISOS IMPORTANTES MOVIMENTADOR DESLIZANTE:

- Siga todas as instruções, uma vez que a instalação incorreta do equipamento pode causar sérias lesões.
- A ativação manual pode causar movimentação descontrolada de parte do movimentador devido a falhas mecânicas ou desbalanceamentos.
- Antes de instalar o movimentador, verifique se o mesmo encontra-se em bom estado mecânico, corretamente equilibrado e abrindo e fechando corretamente.
- Tome cuidado quando liberar a porta manualmente, pois uma porta aberta pode cair rapidamente devido a molas fracas ou quebradas ou ainda desbalanceadas.
- Após a instalação assegure-se de que o mecanismo é adequadamente ajustado e que o movimentador reverte seu movimento quando o portão contata um objeto a 40 mm de altura colocado no chão.
- A cada mês verifique que o movimentador reverte quando a porta contatar um objeto de 40 mm de altura colocado no chão. Ajuste, se necessário, e verifique uma vez que um ajuste incorreto pode representar um perigo.
- Porta automática poderá operar inesperadamente, portanto não permita que nada fique no caminho da porta.
- O movimentador não pode ser usado em uma parte movimentada que incorpore algum tipo de porta suplementar, a menos que o movimentador não possa ser operado se esta porta suplementar estiver aberta.
- Instale o membro de atuação de liberação manual a uma altura inferior a 1,8 metros.
- Fixe permanentemente o aviso relativo à liberação manual próximo ao elemento de atuação da liberação manual. Sugestão: Colocar uma etiqueta no braço de liberação manual.
- Após a instalação assegure-se que partes do portão não se estendem até caminhos públicos ou ruas.

Obs: Para detalhes técnicos consulte a tabela Movimentadores Basculante.
(pág. 6 - item 2.1)

10. Vista explodida do movimentador deslizante:

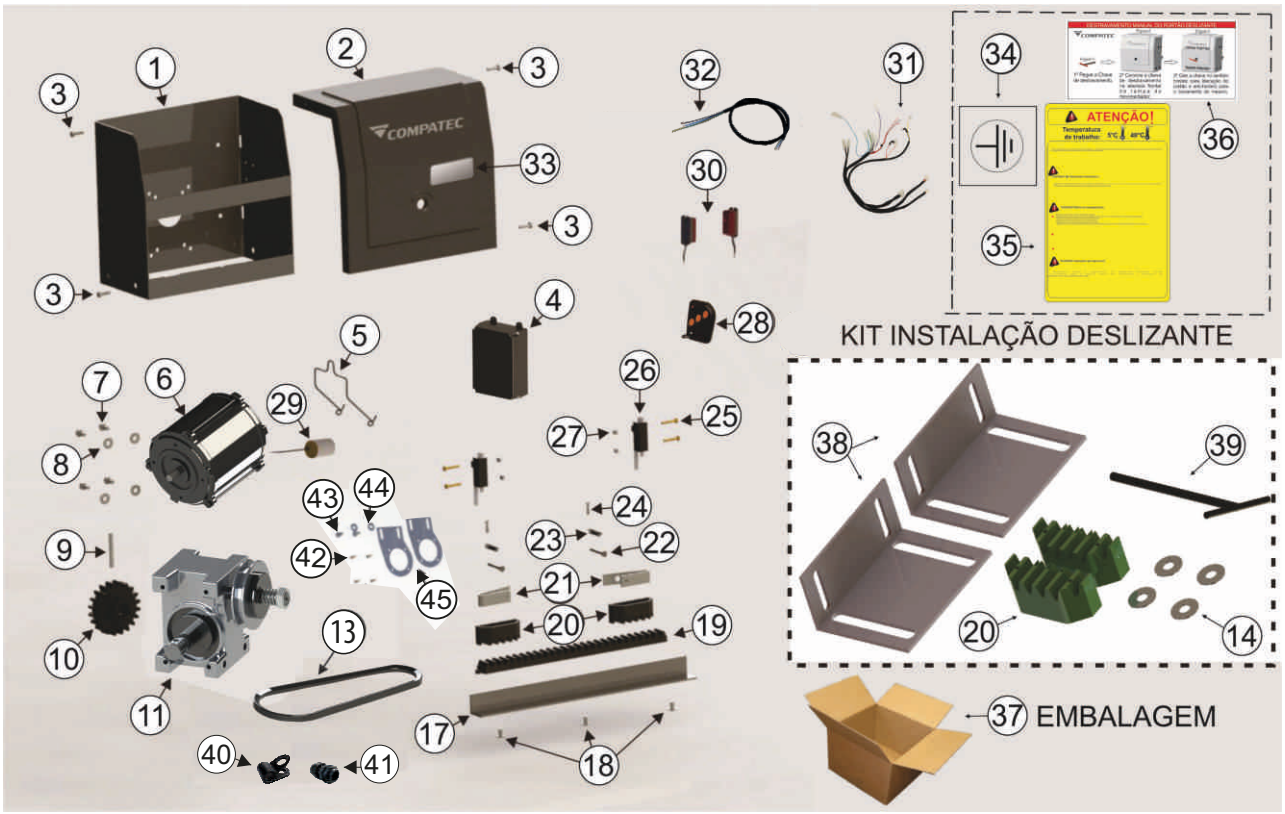

Figura 16: Visão explodida do Movimentador deslizante.

11.Lista de material do movimentador deslizante:

ÍTEM	DESCRIÇÃO	FORNECEDOR	CERTIFICADO?
1	FUNDO DA CAIXA METÁLICA	D'PORT	NÃO
2	TAMPA DA CAIXA PLÁSTICA	D'PORT	NÃO
3	PARAFUSOS DE FIXAÇÃO DA TAMPA COM O FUNDO DA CAIXA	FUSOPAR	NÃO
4	COMANDO ELETRÔNICO	COMPATEC	NÃO
5	MOLA DE PRESSÃO, PARA FIXAÇÃO DO COMANDO ELETRÔNICO NA CAIXA	D'PORT	NÃO
6	MOTOR	WEG	NÃO
7	PARAFUSOS DE FIXAÇÃO DO REDUTOR NO FUNDO DA CAIXA	FUSOPAR	NÃO
8	ARUELAS PARA OS PARAFUSOS DE FIXAÇÃO DO REDUTOR NO FUNDO DA CAIXA	FUSOPAR	NÃO
9	PINO DE TRAVAMENTO DA ENGRENAGEM DE TRAÇÃO DA CREMALHEIRA	D'PORT	NÃO
10	ENGRENAGEM DE TRAÇÃO DA CREMALHEIRA	D'PORT	NÃO
11	REDUTOR	D'PORT	NÃO
17	SUPORTE DE FIXAÇÃO DA CREMALHEIRA	FUSOPAR	NÃO
18	PINOS DE FIXAÇÃO DA CREMALHEIRA NO SUPORTE DE FIXAÇÃO	D'PORT	NÃO
19	CREMALHEIRA	D'PORT	NÃO
20	BATENTE FIM-DE-CURSO PLÁSTICO	D'PORT	NÃO
21	CHAPA ACIONAMENTO CHAVES FIM-DE-CURSO	D'PORT	NÃO
22	PINO DE MOVIMENTAÇÃO DA CHAPA DE ACIONAMENTO FIM-DE-CURSO	D'PORT	NÃO
23	MOLA DO PINO DE MOVIMENTAÇÃO DA CHAPA DE ACIONAMENTO FIM-DE-CURSO	D'PORT	NÃO
24	TRAVA DO PINO DE MOVIMENTAÇÃO DA CHAPA DE ACIONAMENTO FIM-DE-CURSO	D'PORT	NÃO
25	PARAFUSOS DE FIXAÇÃO DAS CHAVES FIM-DE-CURSO	FUSOPAR	NÃO
26	CHAVES FIM-DE-CURSO	D'PORT	NÃO
27	PORCA PARA TRAVAMENTO DOS PARAFUSOS DE FIXAÇÃO DAS CHAVES FIM-DE-CURSO	FUSOPAR	NÃO
28	CONTROLE REMOTO RTHT	COMPATEC	NÃO
29	CAPACITOR DE PARTIDA DE MOTOR	WEG	NÃO
30	SENSOR DE BARREIRA	COMPATEC	NÃO
3□	CHICOTE DE LIGAÇÃO INTERNA		NÃO
32	CHICOTE DE ALIMENTAÇÃO DE REDE ELÉTRICA	THOR, JOBE	SIM
33	ADESIVO COM INFO TÉCNICAS DO PRODUTO	RA SERIGRAFIA	NÃO
34	ADESIVO DE ATERRAMENTO NO MOTOR	RA SERIGRAFIA	NÃO
35	ADESIVO ATENÇÃO	RA SERIGRAFIA	NÃO
36	ADESIVO DESTRAVAMENTO MANUAL	RA SERIGRAFIA	NÃO
37	EMBALAGEM DE PAPEL	DWC	NÃO
38	BASE DE AJUSTE PARA INSTAL. DO MOV.	D'PORT	NÃO
39	CHAVE DE DESTRAVAMENTO MANUAL	DPORT	NÃO
41	PRENSA CABO PG7	OMEGA BRASIL	NÃO
42	PARAF. CABEÇA SEXTAVADA 5/19" X ½"	FUSOPAR	NÃO
43	CHAPA SUPORTE DE MICRO 1,00MM GALV.	D'PORT	NÃO
44	PARAF. ALLEN CABEÇA CILINDRICA ¼" X ½"	FUSOPAR	NÃO
45	CORREIA 3L 180	D'PORT	NÃO

Modo correto de posicionamento dos chicotes internos e cabo de alimentação de rede elétrica:

01)

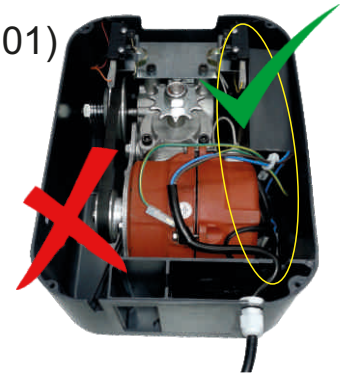

Armazene o feixe de cabos no compartimento a direita, cfe imagem 01. Evitando desta forma que os mesmos entrem em contato com as partes móveis como: correias, engrenagens, etc...

02)

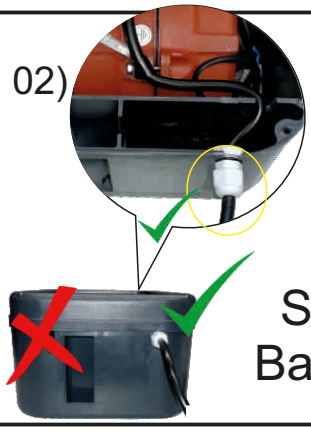

A trava de encaixe do cabo de força deve ser presa na abertura da caixa que fica a direita, para uma total travamento do cabo. Cfe imagens 02.

Sistema Basculante

Cabo p/ botoeira.

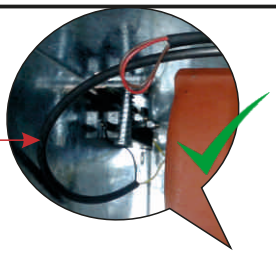

Sistema Deslizante

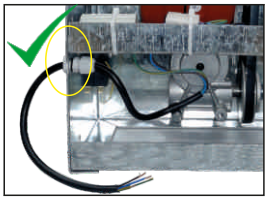

Para a ligação da botoeira, utilize os cabos a esquerda cfe imagem ao lado.

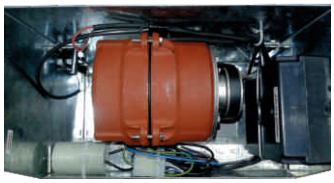

A trava de encaixe do cabo de força deve ser presa na abertura da caixa que fica a esquerda, para uma total travamento do cabo. Cfe imagem acima.

12. Sensor de Barreira Compatec:

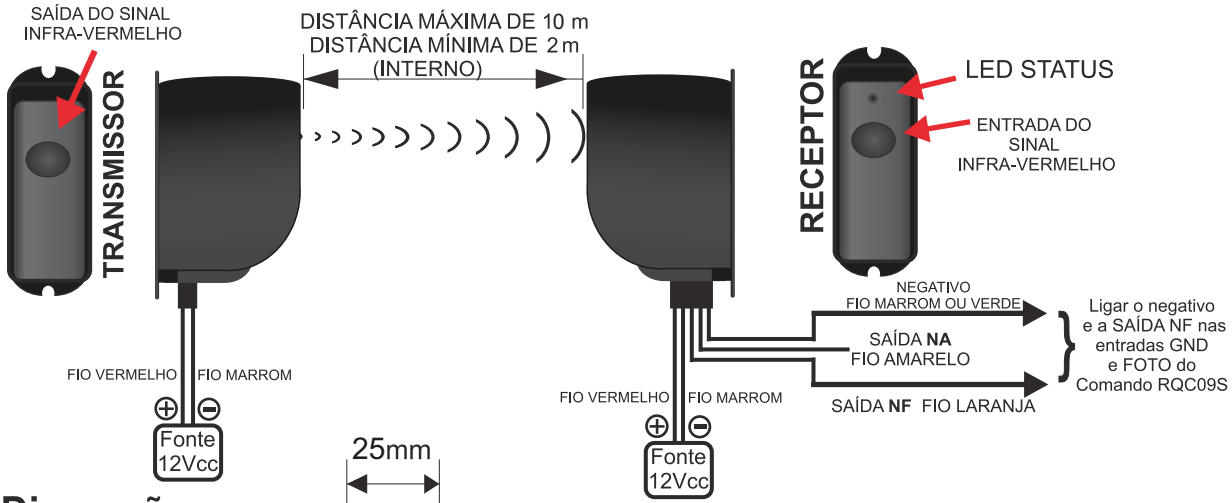

12.1-Dimensões:

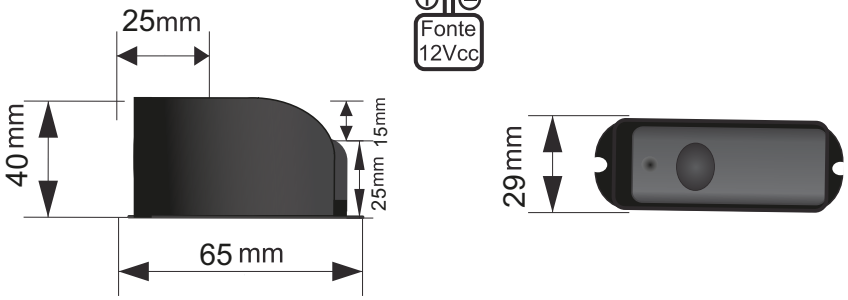

12.2- Princípio de funcionamento:

O Sensor de Barreira Compatec é composto por 2 peças (unidade transmissora e unidade receptora). Com ele é possível montar um sistema de barreira infravermelho para o monitoramento perimetral através de um feixe direcionável. Toda vez que o feixe for interrompido, acionará um contato interno (saída NF) compatível com o Comando RQC09ST.
Enquanto o feixe não estiver sendo interrompido, um Led de Status indicará a continuidade do feixe, no momento que o feixe for interrompido o Led desligará.

12.3- Alinhamento

• Ao ligar alimentação da unidade receptora, o seu led LD1 permanecerá aceso constantemente, até que ocorra a obstrução da barreira.
• Alinhe a unidade receptora na unidade transmissora.
• Conclua o alinhamento através da unidade transmissora, movendo o seu feixe “infravermelho” até que o led do receptor acione (indicando o alinhamento do conjunto)
• Encaixe cuidadosamente o gabinete do sensor em sua base e fixe o parafuso para garantia maior segurança.

12.4- Precauções:

• Não instale o sensor de forma que o mesmo possa ser prejudicado por obstáculos que se alteram durante o tempo como plantas trepadeiras, samambaias, etc...
• Não instale o receptor com a lente voltada diretamente ao sol
• É muito importante checar a fonte de alimentação dos sensores. De preferência a instalar a bateria 12V (em paralelo a alimentação da fonte) para evitar disparos por falhas na rede eletrica.
• Não instale os aparelhos em superfícies que poderão sofrer movimento ou trepidações.
• Em caso de animais domésticos instale numa altura superior a detecção dos mesmos.
• Em local de alta incidência de nevoeiro, chuva forte ou de granizo recomendamos a redução em 50% do alcance previsto.

Obs.: O Sensor de Barreira Compatec possui saída NA e NF para aplicações em equipamentos eletrônicos que trabalhem com sistemas NA ou NF.
No Comando RQC09ST deverá ser utilizado a saída NF.

Atenção:
A empresa se reserva o direito de alterar as informações e produtos apresentados nesse manual sem aviso prévio)

COMPATEC®

Central de Comando
RQC09ST

13. Características Técnicas:

-Tensão de trabalho: 127/220 Vca;
- Frequência de operação: 60 Hz;
- Padrões de códigos e nº de usuários:

MM (Binário 12 Bits) / nº de usuários infinito;
MC (Trinário 09 Bits) / nº de usuários infinito;
HT (Binário 24 Bits) / 340 usuários;

-Opção para dobrar os tempos (TEMPO X2)
-Fechamento automático programável via jumpers;
-Tempo de percurso auto programável (máximo 4 minutos);
-Modo de trabalho: abre-para-fecha ou reversão direta;
-Fim de curso NA ou NF;
-Entrada de botoeira comum (abre - fecha);
-Entrada para botoeira de abertura;
-Entrada para fotocélula, sinal “0” ou “1”;
-Alcance ± 30 m;

13.1 Conhecendo o Comando RQC09ST

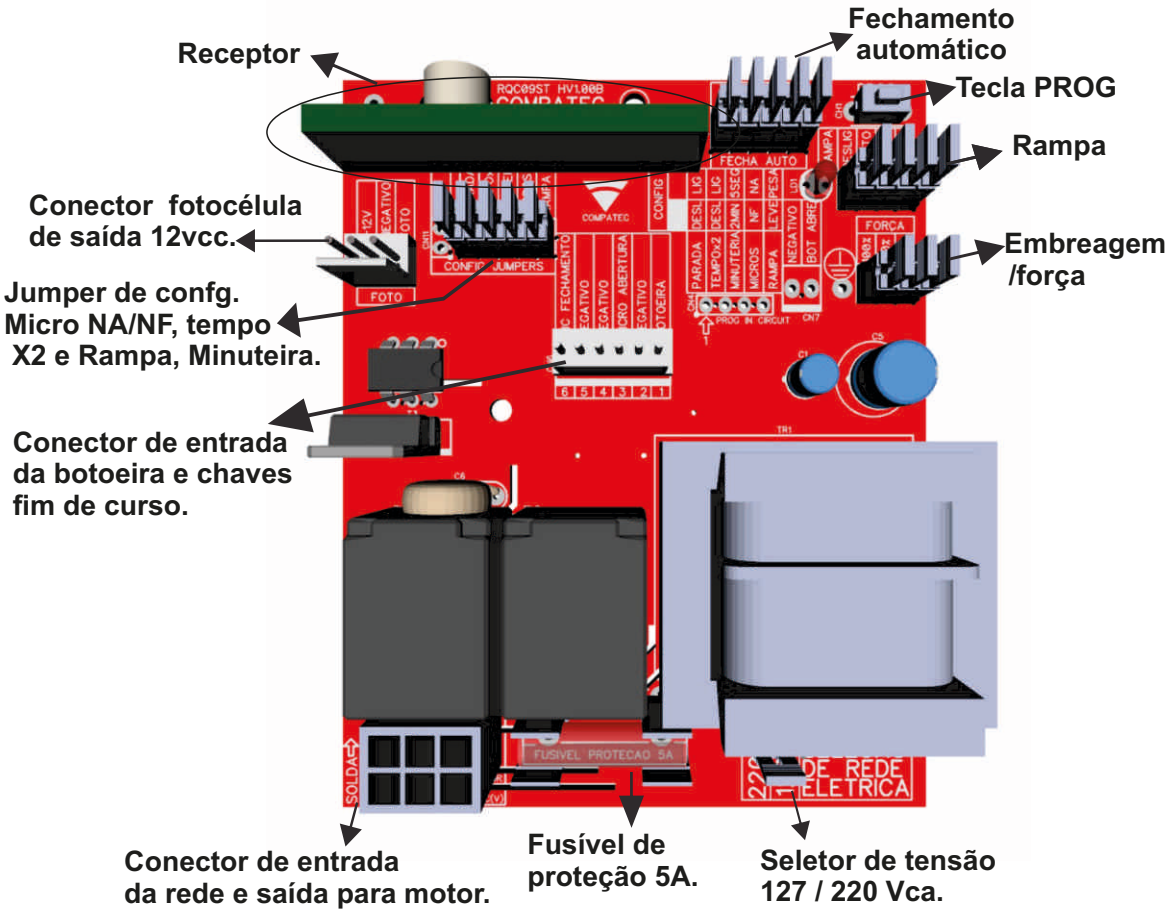

13.2- Como Resetar a Memória

Para apagar **somente o tempo de percurso e rampa**, pressione e mantenha pressionada a tecla “PROG” por aproximadamente 5 segundos até o LED piscar pela segunda vez. Assim que o LED piscar solte a tecla e o LED irá piscar duas vezes confirmando o reset da rampa.

Para apagar **completamente (tempo de percurso, rampa e CONTROLES)**, pressione e mantenha pressionada a tecla “PROG” por aproximadamente 10 segundos até o LED (LD1) piscar rápido (além da piscada inicial e a de 5 segundos).

13.3- Como Codificar um usário

Aperte e solte a tecla “PROG”, o LED irá piscar uma vez e se manter aceso. Em seguida acione a tecla do controle que deseja cadastrar, o LED ira piscar caso seja acionado um controle válido. Caso não for gravado nenhum controle o quadro irá sair (apagando o LED) do modo de cadastro em 25 segundos ou basta apertar novamente a tecla para sair do modo.Caso a memória esteja cheia ao tentar fazer um novo cadastro o LED irá pistar 20 vezes.

13.4- Minuteira

O Jumper de minuteira serve para definir o tempo de acionamento da saída Minuteira. **Jumper Fechado**: A minuteira aciona juntamente com o acionamento da abertura ou fechamento do portão. Ficando acionada por 2 minutos (ou 4 min. caso o tempo x2 esteja ativo). **Jumper Aberto:** A minuteira aciona por 5 segundos (ou 10seg. caso o tempo x2 esteja ativo) .Função recomendada para o acionamento de fechos eletromagnéticos ou travas elétricas.

13.5- Tempo X 2 (dobrar tempos)

Para dobrar os tempos basta abrir o jumper indicado na placa como “TEMPO”
Jumper fechado: Tempo normal
Jumper aberto: Valores de tempos dobrados (Fechamento Automático, minuteira).
Parada: **Jumper fechado:** Reversão direta; **Jumper aberto:** Abre - para - fecha.

13.6- Seleção Fim de Curso (NA ou NF)

Para programar a fim de curso como NA ou NF, basta selecionar o jumper ‘’Micro’’
Jumper fechado: Microchave fim de curso configurada NF; **Jumper Aberto:** Microchave fim de curso configurada NA;

13.7- Botoeira Abertura (Apenas abertura)

Ao receber um pulso negativo faz com que o portão abra. Este comando apenas abre o portão , não fecha.

OBS: Este comando apenas abre o portão, não fecha.

13.8- Fotocélula (FOTO) : USO OBRIGATÓRIO

O comando RQC09ST possui a função fotocélula, o qual pode ser interligado a um sensor de barreira, para a reversão direta do comando. Tendo como função principal o anti-esmagamento, conforme exigência da norma IEC-60335-2-103. Quando o portão estiver em curso de fechamento, qualquer objeto ao passar pelo sensor/fotocélula o portão reverte, evitando o esmagamento. Acionamento por pulso negativo (GND), lógica “0” e “1”.
Enquanto o sinal da fotocélula estiver obstruído o LED (LD1) ira piscar intermitentemente e ira impedir o usuário de fechar o portão, podendo apenas pará-lo e abri-lo novamente.

OBS: A Central de comando RQC09ST garante seu pleno funcionamento apenas com as fotocélulas da marca Compatec no qual foram homologadas em laboratório.

13.9- Programar o tempo de percurso

O tempo de percurso é feito automaticamente durante os dois primeiros acionamentos completos, tanto durante a abertura, como durante o fechamento do portão. Após a instalação completa do movimentador deve-se realizar dois acionamentos, fazendo o portão efetuar o percurso inteiro (até bater nas microschaves) sem nenhuma interrupção. Após isso o tempo de percurso estará programado.

OBS.1: Caso seja necessário reprogramar o tempo de percurso ele deve ser apagado via tecla de programação e programado novamente.

13.10- Força (Embreagem)

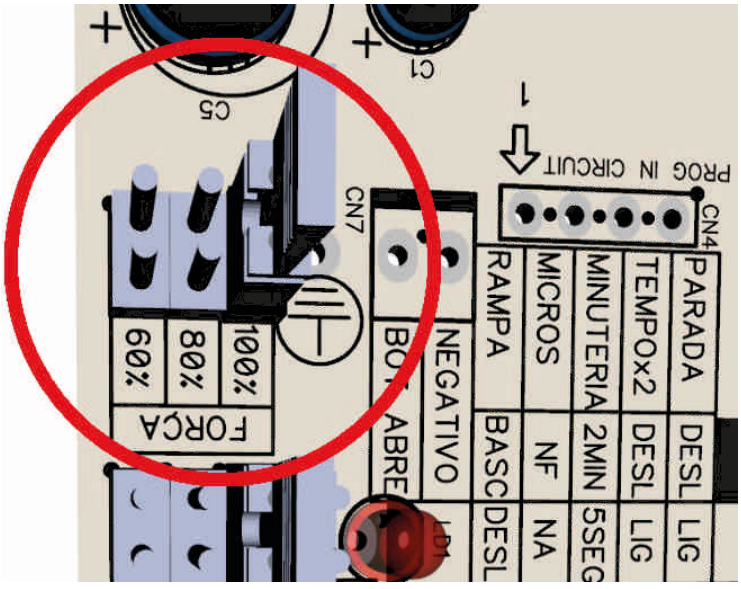

Afim de evitar o esmagamento, além da fotocélula é possível controlar a quantidade de energia fornecida para o motor através do jumper força, em 100%
toda a energia presente na rede elétrica é transferida para o motor, em 80% e 60% a energia é controlada sendo fornecida em quantidade menor do que a presente na rede elétrica. Esse recurso é bastante útil e você pode testar segurando o portão com um pouco de força, o mesmo deverá para, porém devido a quantidade de modelos diferentes de acoplamentos, reduções, potência de motores esse recurso pode não funcionar adequadamente em todas as situações, por isso é obrigatório o uso da fotocélula.
Em portões pesados a configuração do recurso de força em 80% ou 60% pode diminuir a velocidade em que o portão se movimenta, assim, cada vez que for efetuada a alteração

da configuração no jumper força o comando irá reprogramar o tempo de percurso automaticamente.
Em portões leves, diminuir a força pode não fazer com que o portão se movimente mais devagar, pois o que diminui é sempre a quantidade de energia fornecida ao motor , mas a frequência continua em 60Hz e isso faz com que o motor gire na mesma velocidade.

13.11- Rampa (Velocidade final do percurso)

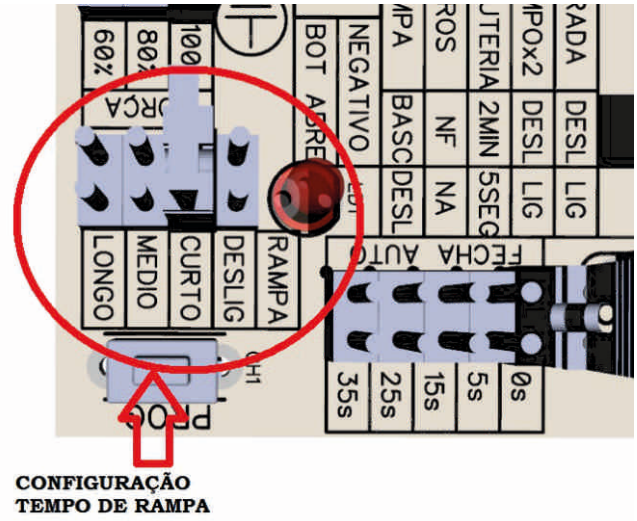

CONFIGURAÇÃO TEMPO DE RAMPA

A distância de início de acionamento da rampa é programada automaticamente junto ao tempo de percurso. Essa distância poderá ser alterada pelo jumper Cn9 de RAMPA, podendo ser configurado um tempo CURTO, MEDIO, LONGO ou DESLIGADO. Uma segunda configuração da RAMPA é o Cn11, nas configurações gerais por jumper, onde o jumper RAMPA serve para configurar se o portão é leve ou pesado.

13.12- Configurar o peso do portão

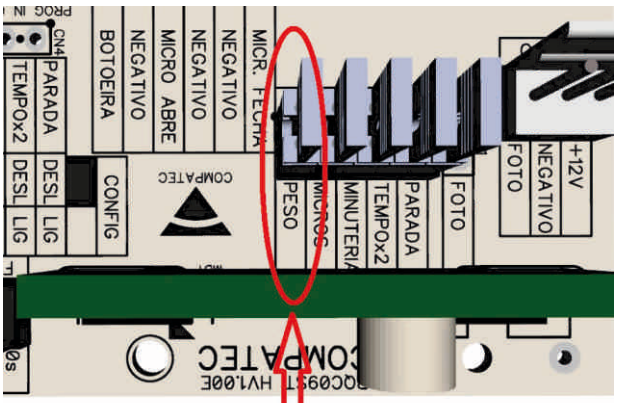

CONFIGURAÇÃO DO PESO DO PORTÃO

Para configurar o peso do portão basta selecionar o Jumper ‘’PESO’’:

Jumper fechado: Portão leve (Basculante);
Jumper aberto: Portão pesado (Deslizante).

Instalação em Portão Basculante:

A grande parte das instalações de portões basculantes tem sua massa equilibrada fazendo com que o esforço do motor seja apenas na partida. Desta forma é possível utilizar o jumper rampa fechado (portões leves 20Hz) e o tempo de rampa curto fará com que o portão reduza a velocidade fechando suavemente.

Instalação em portão deslizante:

Em boa parte das instalações de portões deslizantes é exigido do motor um esforço significativo em todo seu trajeto. Desta forma, devido ao esforço do motor, talvez seja necessário manter o jumper rampa aberto (portões pesados 30Hz) para que o portão consiga continuar se movimentando até alcançar o fim do curso. O tempo de rampa também deve ser avaliado e tempos maiores como médio, longo podem ser considerados devido a inércia do portão. Testes devem ser realizados até se atingir o comportamento adequado do conjunto.

Obs.1: Caso seja necessário reprogramar a rampa ela deve ser apagada via tecla de programação e programada novamente.
Obs.2: Recomendamos o uso da rampa para diminuir o impacto causado pelo fechamento e abertura do portão.

RECOMENDAÇÕES DE USO DA RAMPA:

JUMPER PESO	JUMPER RAMPA	% TEMPO DE PERCURSO EM RAMPA	VELOCIDADE RAMPA	APLICAÇÃO
LEVE / BASCULANTE	CURTA	5%	20Hz	BASC menor que 16 m²
	MEDIA	10%	20Hz	BASC menor que 25 m²
	LONGA	15%	20Hz	BASC maior que 25 m²
PESADO / DESLIZANTE	CURTA	10%	30Hz	DESL maior que 12 m
	MEDIA	20%	30Hz	DESL menor que 12 m
	LONGA	30%	30Hz	DESL menor que 5 m

* Jumper RAMPA desligado = sem rampa, funcionamento igual RQC08S
* Jumper RAMPA MEDIO + PESO DESLIZANTE = Funcionamento igual RQC09S
* Funcionamento da rampa pode variar de acordo com o tamanho, peso, contrução e estado do portão.
* Caso a RAMPA acione muito tempo antes do fim do percurso do portão, devera ser reduzido o tempo da RAMPA.
* Caso o portão bater no fim do percurso, é necessario aumentar o tempo de percurso

14. Diagrama de ligação

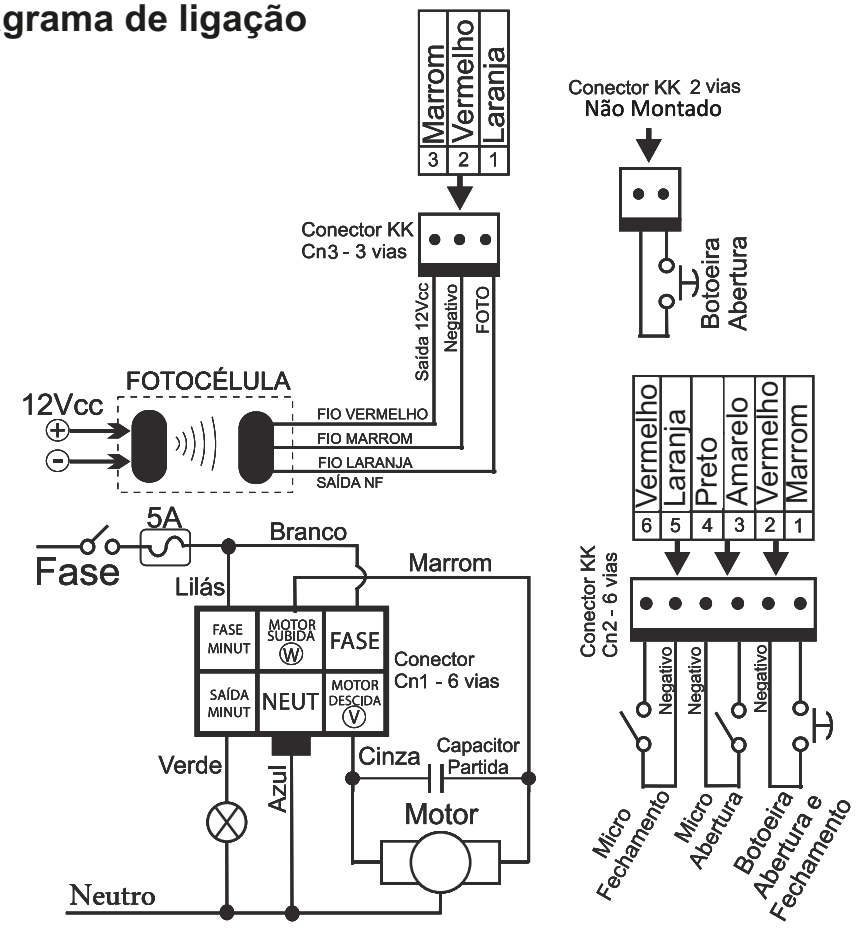

SERVIÇO DE ATENDIMENTO AO CLIENTE

suporte@compatec.com.br
fone:(54)4009 4711

TERMO DE GARANTIA

Prezado Cliente, a Compatec assegura ao comprador, garantia contra defeitos de fabricação (mediante apresentação da NF de compra) pelo prazo de 03 meses de Garantia Legal e 09 meses de Garantia Contratual a contar da data de emissão da Nota Fiscal.

O produto que for solicitado garantia, deverá ser analisado pela Assistência técnica/Suporte técnico Compatec, a fim de constatar o defeito mencionado.

Caso identificado e constatado como defeito de fabricação pela Assistência Técnica/Suporte Técnico Compatec (ATC) no período da garantia, a responsabilidade da Compatec fica restrita ao conserto ou substituição do produto de sua fabricação. Lembrando que a substituição ou conserto do produto não prorroga o prazo de garantia.

A GARANTIA NÃO COBRE

A Compatec declara a garantia nula ou sem efeito caso o produto tenha sofrido dano provocado por mau uso, descuidos, deterioração natural, danos de terceiros, desconhecimento das instruções contidas no Manual de Instalação, falta de aterramento, instalação do produto em ambientes inadequados expostos a umidade ou calor excessivo; fenômenos da natureza, oscilação de tensão, ligação em tensão errada e descarga elétrica provocada por raios, danos causados por água, fogo e transporte inadequado; por ter sido enviado para manutenção a qualquer assistência técnica que não seja autorizada pela ATC.

A Compatec reserva-se o direito de modificar, melhorar ou realizar alterações que julgar necessário, em qualquer componente do produto, a qualquer tempo e sem aviso prévio. Se necessário incorporar as alterações nos produtos já vendidos, será enviado comunicado de recolhimento dos produtos (RECALL).

Os procedimentos para envio dos produtos, constam na POLÍTICA DE ASSISTÊNCIA TÉCNICA COMPATEC.

RECORTE AQUI

Cordialmente,
COMPATEC Automatizadores e Segurança

COMPATEC®

Natal Chiarello,440| Sanvitto II |
95012-663| Caxias do Sul - RS
Fone: + 55 (54) 4009 4700
Fax: +55 (54) 4009 4701

Agosto/2021- R19